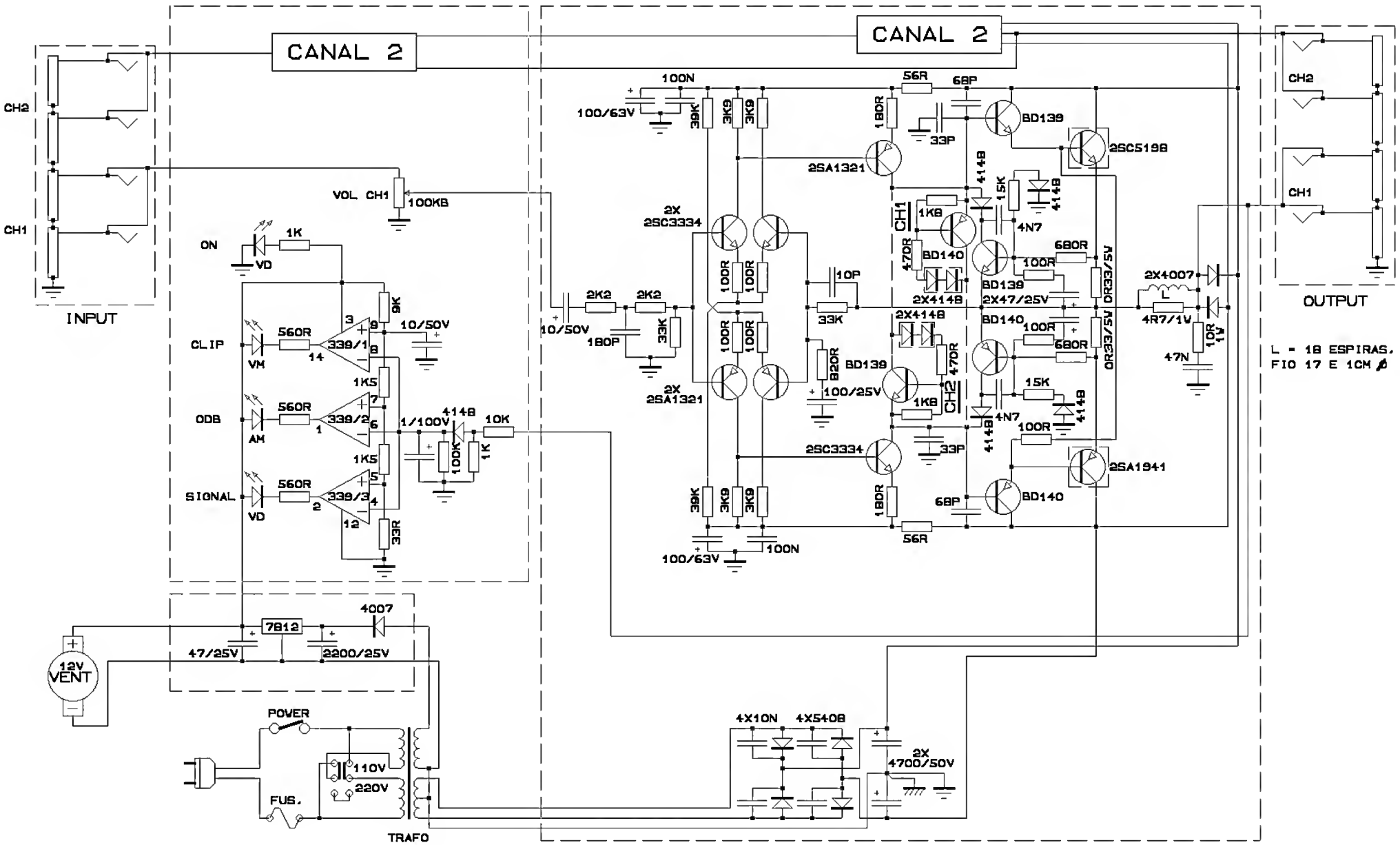

AMPLIFICADOR: MARK AUDIO - MK2000	
DESCRIÇÃO: 230V RMS/CH - 4OHMS	
DATA: 21/08/2002	